下仁田町組織図
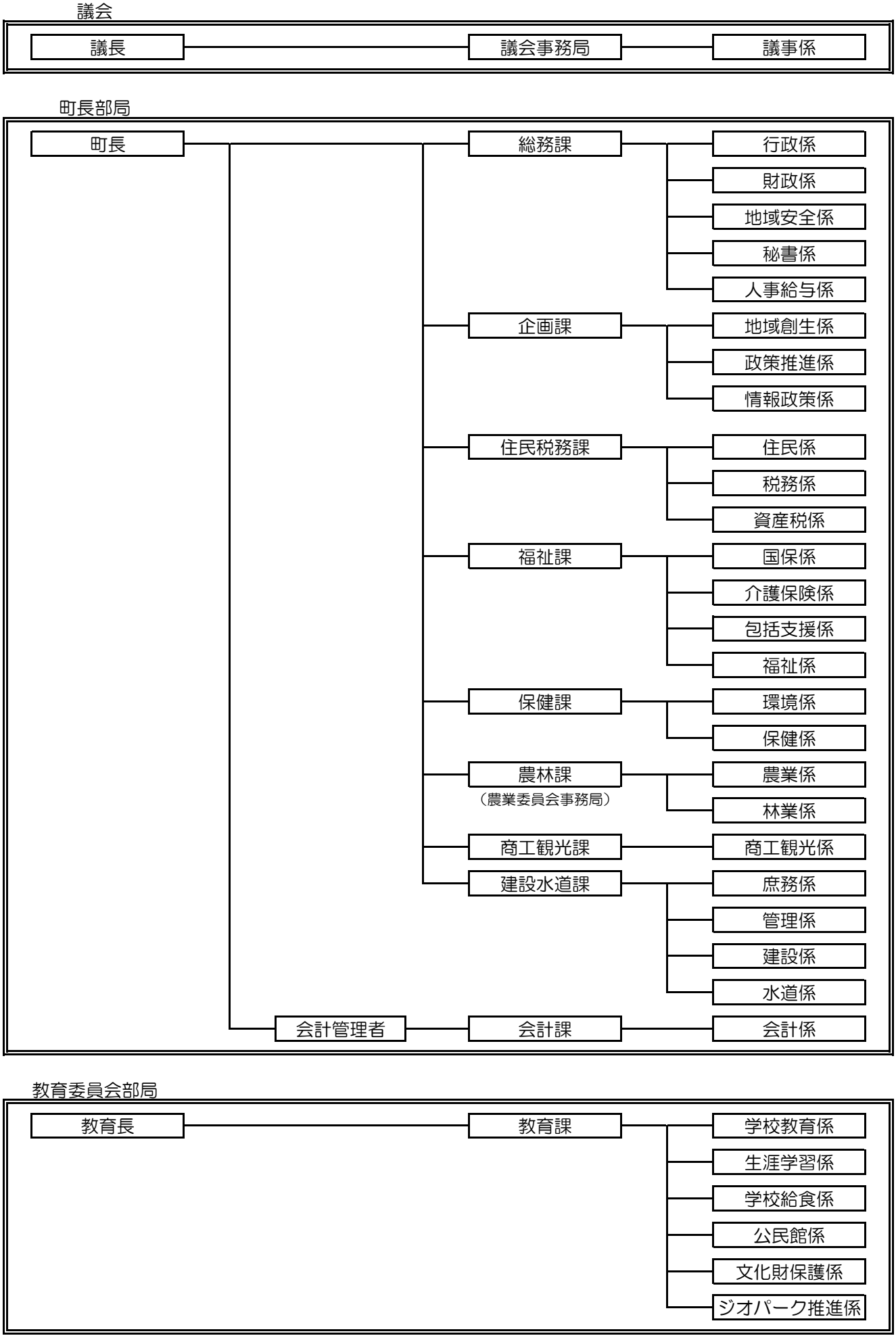
令和8年4月1日